Manuální otvírač LIBECCIO - návod k montáži a obsluze

JEDNOTLIVÉ DÍLY

Balení obsahuje základní díly:

- **1** páka kování pro uchycení lanka (1 ks)
- **2** držák páky kování (1 ks)
- **3** zámek kování (1 ks)
- **4** ovládací páka (1 ks)
- **5** kryt příchytky (7 nebo 14 ks)
- **6** příchytka, Ø 8 (7 nebo 14 ks)
- **7** šroub VPCT 1031 (7 nebo 14 ks)
- **8** hmoždinka (10 nebo 20 ks)
- **9** šroub VPTC 1012 (3 ks)
- **10** šroub VPTF 1015 (1 ks)
- **11** šroub VPTF 1015 (3 ks)
- **12** vazelína (1 ks)
- **13** pružinové pero (1 ks)
- **14** prstenec pružiny (1 ks)
- **15** šroub VPTC 1019 (1 ks)
- **16** šroub VPTF 1025 (1ks)
- **17** příchytka, Ø 6 (1 ks)

Vedení

- **18** trubka, Ø 8 (1, 2 nebo 3 ks)
- **19** lanko * (1 ks)

* Kód barev/ Délka kabelu	
Délka v m	Kód barvy
2,5	bílá
3,0	modrá
5,0	zelená
7,5	zeleno-bílá

*Množství součástí položky **5** - **8** a **18** se různí podle délky vedení.*

KOVÁNÍ (páka, držák páky, zámek)

Před instalací vždy přesně určete místo, kam má být ovládací páka namontována.
(viz příklady instalace na obrázku).

Rozhodně respektujte kótu minimálně 480 mm.

Zámek kování ***3*** připevněte pomocí šroubu ***9*** a šroubu ***10*** (na straně trubky), držák páky ***2*** pomocí dvou šroubů ***9***.

*Čep **2a** umístěný na ose podpěry musí být vždy orientován ve směru ovládací páky.*

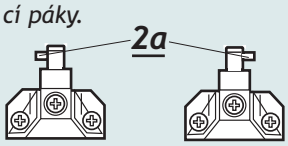

čep doleva, je-li páka nalevo

čep doprava, je-li páka napravo

Je možno provést dva typy instalace vzhledem k prostoru, který je k dispozici nad pohyblivým rámem.

Typ I. Standardní instalace
Nad pohyblivým rámem je nutno mít alespoň **26 mm**.

Typ II. Redukovaná instalace (s vložkou pod zámkem kování)
Nad pohyblivým rámem je nutno mít alespoň **16 mm**.
Vložka (mimo dodávku):
Rozměry **92 x 15 x „X“** (tloušťka překrytí).

Dodávané šrouby odpovídají běžnému podkladu, na každý jiný podklad je nutno použít vhodných upevnění.

Maximální počet pohyblivých rámů	Maximální hmotnost pohyblivého rámu	Maximální plocha pohyblivého rámu	Maximální šířka pohyblivého rámu	Minimální výše pohyblivého rámu	Maximální délka spoje(ní)	Maximální počet ohybů	Překrytí pohyblivého/ pevného rámu
1	35 kg	1 m²	1400 mm	150 mm	7,5 m	3	0 - 16 mm

Příklady instalace

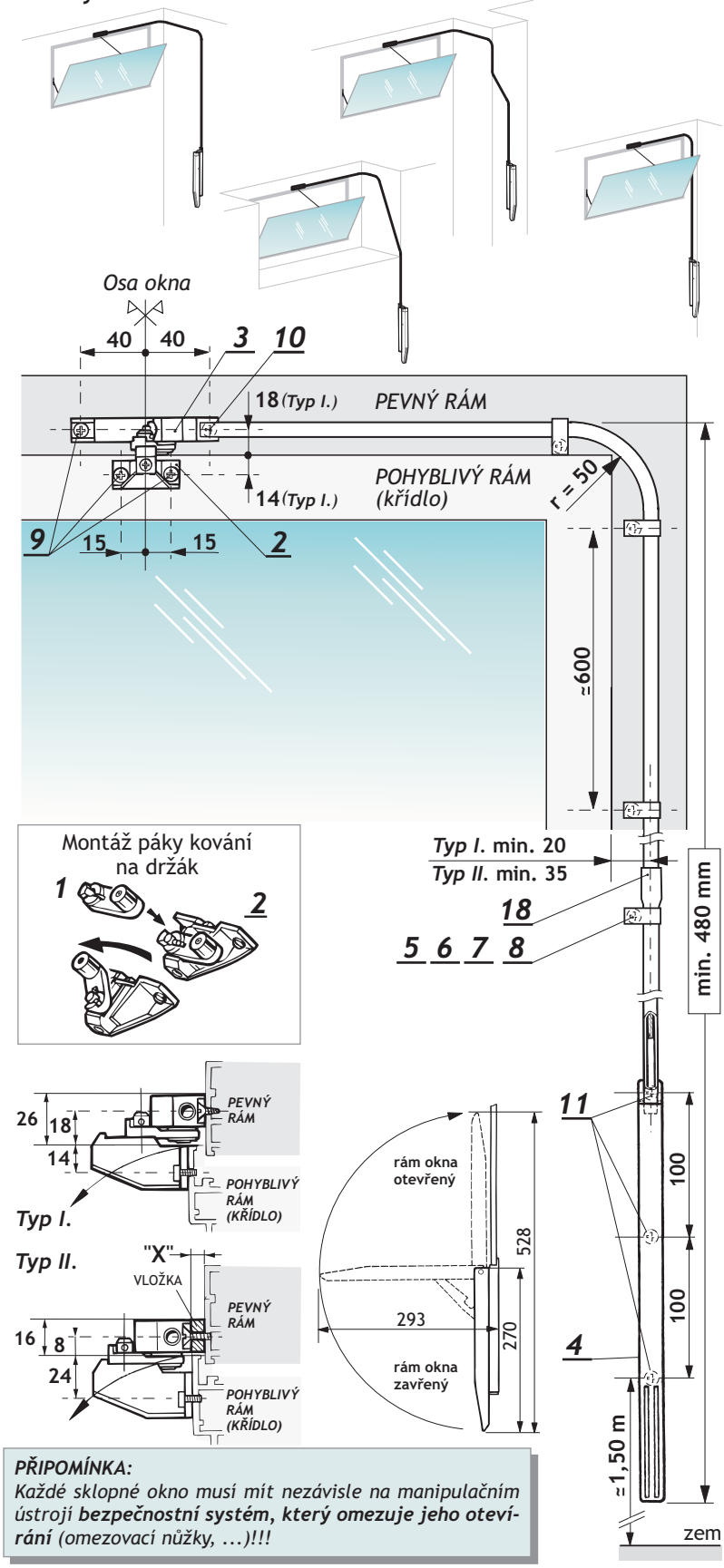

PŘIPOMÍNKA:
*Každé sklopné okno musí mít nezávisle na manipulačním ústrojí **bezpečnostní systém, který omezuje jeho otevírání** (omezovací nůžky, ...)!!!*

DOSTING, spol. s r. o., Košinova 19, 612 00 BRNO
Tel.: +420 549 522 230; 231, Fax: +420 549 522 210
E-mail: obchod@dosting.cz, Internet: www.dosting.cz

COMTRA AERATION & DESENFUMAGE

Manuální otvírač LIBECCIO - návod k montáži a obsluze

OVLÁDACÍ PAKA

Ovládací páku ***4*** řádně upevněte pomocí 3 šroubů se zápustnou hlavou ***11*** a hmoždinkami ***10*** (nebo použijte jiné prostředky na upevnění **se zápustnou hlavou** vhodné pro ovládací páku). Páka bude umístěna asi 1,50 m nad podlahou.

VEDENÍ (trubka)

Odřízněte asi 20 mm z první trubky ***18***, abyste odstranili hrdlové spojení, zahněte ji na **průměr 50 mm** vložte jeden konec až do zarážky v zámku kování ***3***, další trubky budou zasazeny jedna do druhé (vzhledem k délce spoje(ní)).
Pokud je to nutné, odřízněte poslední trubku, která musí být zasunuta v délce 10 mm do ovládací páky ***4***. Upevněte trubky příchytkami ***6***, šrouby ***7*** a hmoždinkami ***8*** asi ve vzdálenosti každých 600 mm, každých 50 mm u ohybu a u každého hrdlového spojení.

VEDENÍ (lanko)

Lanko ***19*** s nasazenou trubkou řádně namazanou (vazelína ***12***) vložte do páky ***4*** zespodu a ruční manipulací jej nechte sunout vzhůru až k zámku kování ***3***. Když je páka ***4a*** uvolněna, zaveďte konec nasazené trubky ***19a*** rovně do vodicí součástky ***4b*** a zablokujte jej pomocí aretačních šroubků (červíků) ***4c*** (imbus 2,5 - klíč 6).
Na horní straně nechte lanko ***19*** sklouznout do kabelové svorky ***1a***, pootevřete ovládací páku ***4a*** asi na 60 mm, zavřete ventilaci, napněte kabel, a utáhněte šroub ***1b*** (imbus 3 - klíč 6), abyste jej zablokovali.

REGULACE A KONEČNÁ ÚPRAVA

Na pomoc snadnějšímu otevírání vložte pružinové pero ***13*** pomocí prstence ***14*** a šroubu ***16***, příchytky ***17*** a šroubu ***15*** na jedné straně do drážky v okně (na dřevěný rám ventilace použijte raději pružinového pera s destičkou, které se v balíčku základních potřeb nedodává). Zkuste zavřít.
Tlak otevírané části ventilace seřiďte manipulací s regulačním šroubem ***2c***.
Kabel uřízněte tak, aby z kabelové svorky ***1a*** asi přečnívalo 5 mm.
Kryty příchytek ***5*** přiklapněte na každou příchytku ***6*** (pouze ve variantě oplášťovaná trubky).
Několikrát současně uveďte do provozu zavírání ventilace, aby se instalace „zaběhala“ a aby bylo zajištěna správná funkce.

NÁŘADÍ (na požádání)

vrtací šablona pro ovládací páku, *ref*. **P11310**

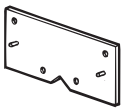

vrtací šablona pro kování, *ref*. **P10338**

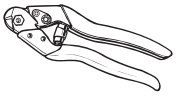

kleště na přestříhávání kabelu, *ref*. **P11330**

profil pro ohyb trubky, *ref*. **P10069**

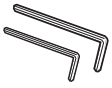

imbus klíče 2.5, *ref*. **P12122** 3, *ref*. **P12123**

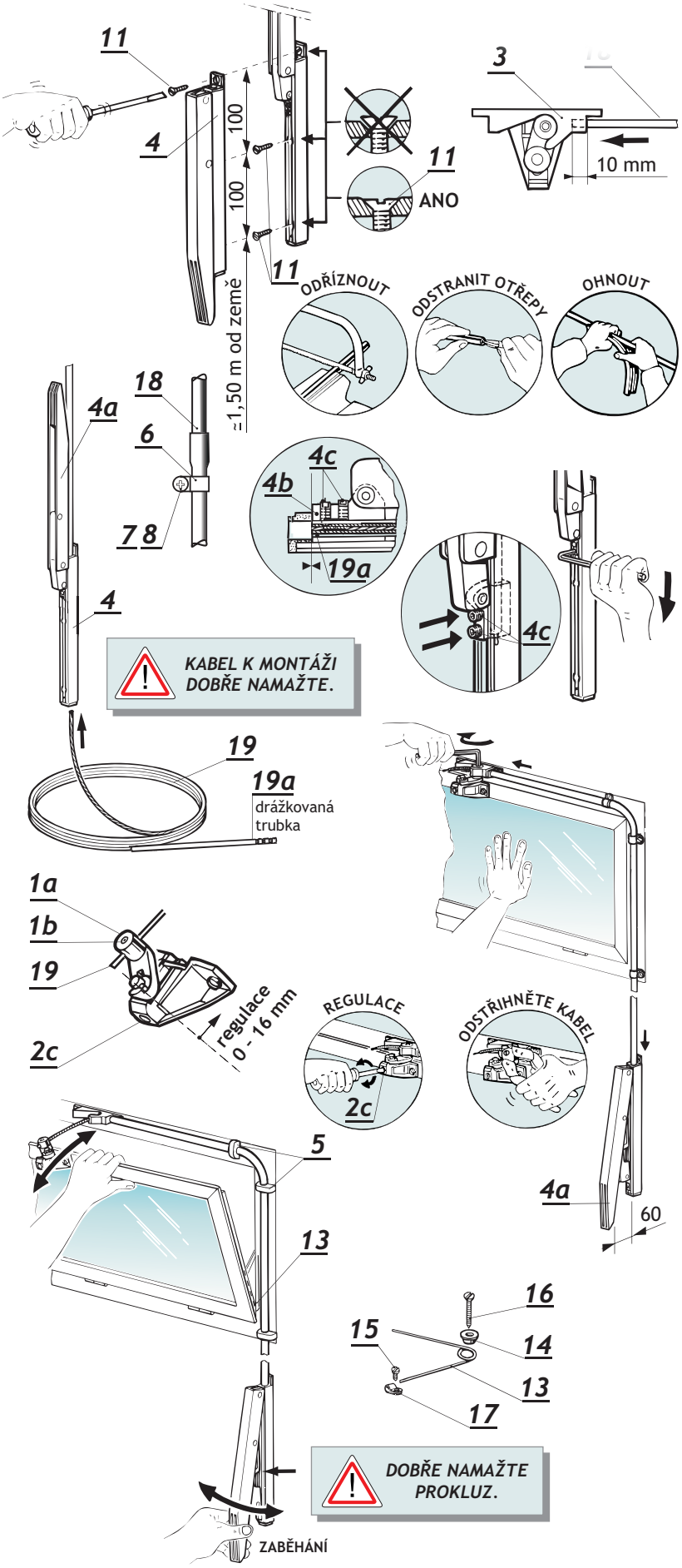

DOSTING, spol. s r. o., Košinova 19, 612 00 BRNO
Tel.: +420 549 522 230; 231, Fax: +420 549 522 210
E-mail: obchod@dosting.cz, Internet: www.dosting.cz

COMTRA AERATION & DESENFUMAGE